Model: SK-S1

AUKEY International Ltd.
www.aukey.com | support@aukey.com
No.102, Building P09, Electronics Trade Center
Huanan City, Pinghu Town, Longgang District
Shenzhen, Guangdong, 518111, CN

CE RoHS Made in China
FCC ID: 2AFHP-SK-S1

AUKEY

User Manual

SK-S1 Wireless Speaker

Contents

English ---------------------------- 01~06
Deutsch ---------------------------- 07~11
Français ---------------------------- 12~16
Español ---------------------------- 17~21
Italiano ---------------------------- 22~26
日本語 ---------------------------- 27~31

Thank you for purchasing the AUKEY SK-S1 Wireless Speaker. Please read this user manual carefully and keep it for future reference. If you need any assistance, please contact our support team with your product model number and Amazon order number.

Package Contents

SK-S1 Wireless Speaker
Micro-USB Cable
3.5mm Audio Cable
User Manual
Warranty Card

Product Diagram

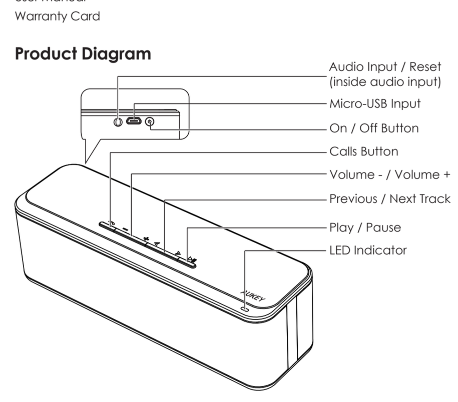

Specifications

Model Number	SK-S1
Technology	BT4.0, A2DP, AVRCP, HSP, HFP
Power Input	DC 5V
Speaker Output Power	2 x 8W
Frequency Response	60Hz - 20kHz
Signal-to-Noise Ratio	≥80dB
Charging Time	4 hours
Play Time	8+ hours
Operating Range	Up to 10m / 33ft
Battery Type	Li-ion (2 x 2000mAh)
Operating Temperature	0°C - 40°C / 32°F - 104°F
Dimensions	200 x 60 x 64mm / 7.87" x 2.36" x 2.52"
Weight	675g / 23.8oz

Charging

Fully charge this speaker before first use. Connect it to a USB charger or charging port with the included micro-USB cable to charge. When the red LED charging indicator turns off, your speaker is fully charged and ready for use. Charging takes around 4 hours.

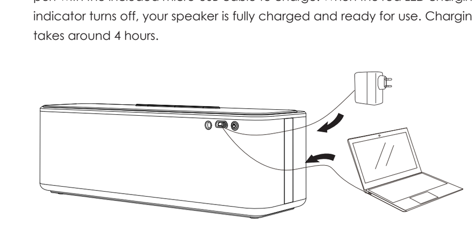

Power On / Off

- Press and hold the on/off button for 2 seconds to power on or off (LED indicator blue or off)

Pairing

1. When you turn on the speaker, the speaker will automatically enter pairing mode and the LED indicator will start to flash blue rapidly
2. Activate the pairing function on your phone or other compatible device and select "AUKEY SK-S1"
3. If a code or pin is required for pairing, please enter "0000"
4. When successfully paired, the LED indicator will stay blue

Notes

- To reset the speaker (to clear the pairing list or any program errors), use a straightened paper clip or a toothpick to carefully short-press the reset button (furthest inside the 3.5mm audio input jack)
- The speaker will automatically shut down after 10 minutes in pairing mode if no devices are paired
- If your paired device is switched off or manually disconnected, the speaker will enter pairing mode and automatically shut down after 10 minutes
- If the speaker or connected device exceeds the operating range, the speaker will disconnect. The connection to the last successfully connected device will be re-established once you re-enter wireless range within 10 minutes. To connect to other devices, please repeat the previous "Pairing" steps

Playing Audio via Audio Input Connection

1. Connect the SK-S1 to your PC, laptop, or other device with audio output port using the included 3.5mm audio cable
2. Press and hold the on/off button for 2 seconds to turn on, and the LED indicator will light up solid green

Notes

- The speaker will disconnect from your phone or other paired device when an audio cable is plugged into the audio input jack
- When playing audio using the audio input jack, press the volume + / - to adjust the volume and short-press play/pause to pause or resume. Next/previous track control on the speaker is disabled in audio input mode
- For some computers, you may need to access the audio control panel to manually set the speaker as the default audio device

Controls & LED Indicators

Functions	Instructions
Adjust volume	Press volume + / -
Pause / Resume	Short-press play/pause
Next / Previous track	Short-press next/previous track
Cancel pairing	When connected, press and hold play/pause button for 2 seconds
Answer / End a call	Short-press the calls button once
Reject an incoming call	Press and hold the calls button for 2 seconds
Redial last-called number	Press and hold the calls button for 2 seconds in standby

LED Indicator	Status
Blue flashing rapidly	Pairing mode / Disconnected
Solid blue	Connected
Solid green	Audio input mode
Red flashing rapidly	Low battery
Red on	Charging
Red off (after charging)	Fully charged

Product Care & Use

- Keep away from liquids, extreme heat, and strong magnetic fields
- Do not use this speaker at high volume for extended periods, as this may cause permanent hearing damage or loss

Warranty & Customer Support

For questions, support, or warranty claims, contact us at the address below that corresponds with your region. Please include your Amazon order number and product model number.

Amazon US orders: support.us@aukey.com
Amazon EU orders: support.eu@aukey.com
Amazon CA orders: support.ca@aukey.com
Amazon JP orders: support.jp@aukey.com

*Please note, AUKEY can only provide after sales service for products purchased directly from AUKEY. If you have purchased from a different seller, please contact them directly for service or warranty issues.

Notice for US

Changes or modifications not expressly approved by the party responsible for compliance could void the user's authority to operate the equipment. This device complies with Part 15 of the FCC Rules. Operation is subject to the following two conditions:

1. This device may not cause harmful interference, and
2. This device must accept any interference received, including interference that may cause undesired operation

FCC Rules

This equipment has been tested and found to comply with the limits for a Class B digital device, pursuant to part 15 of the FCC Rules. These limits are designed to provide reasonable protection against harmful interference in a residential installation. This equipment generates uses and can radiate radio frequency energy and, if not installed and used in accordance with the instructions, may cause harmful interference to radio communications. However, there is no guarantee that interference will not occur in a particular installation. If this equipment does cause harmful interference to radio or television reception, which can be determined by turning the equipment off and on, the user is encouraged to try to correct the interference by one or more of the following measures:

- Reorient or relocate the receiving antenna
- Increase the separation between the equipment and receiver
- Connect the equipment into an outlet on a circuit different from that to which the receiver is connected
- Consult the dealer or an experienced radio/TV technician for help

Caution

Changes or modifications made to this device not expressly approved by AUKEY may void the FCC authorization to operate this equipment.

Vielen Dank für Ihren Kauf von AUKEY SK-S1 Drahtloser Lautsprecher. Lesen Sie bitte diese Bedienungsanleitung sorgfältig durch und bewahren im sicheren Platz für zukünftige Referenz auf. Sollten Sie jegliche Unterstützung brauchen, kontaktieren Sie bitte unser Support-Team mit Ihrer Produktmodellnummer und Amazon-Bestellnummer.

Lieferumfang

Drahtloser Lautsprecher
Micro-USB-Kabel
3.5mm Audiokabel
Bedienungsanleitung
Garantiekarte

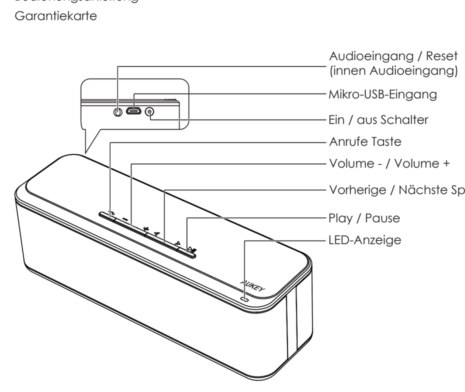

Spezifikationen

Modellnummer	SK-S1
Technologie	BT4.0, A2DP, AVRCP, HSP, HFP
Leistungsaufnahme	DC 5V
Lautsprecher-Ausgangsleistung	2 x 8W
Frequenz	60Hz - 20kHz
S/N	≥80dB
Ladedauer	4 Stunden
Spielzeit	8+ Stunden
Betriebsreichweite	Bis zu 10m / 33ft
Akku-Typ	Li-ion (2 x 2000mAh)
Betriebstemperatur	0°C - 40°C / 32°F - 104°F
Abmessungen	200 x 60 x 64mm / 7.87" x 2.36" x 2.52"
Gewicht	675g / 23.8oz

Aufladen

Laden Sie bitte diesen Lautsprecher vor dem ersten Gebrauch auf. Zum Aufladen, schließen Sie ihn an eine USB-Stromquelle mit mitgeliefertem Micro-USB-Kabel an. Wenn die rote LED Anzeige ausschaltet, ist Ihr Lautsprecher voll aufgeladen und betriebsbereit. Die Aufladun g dauert ca. 4 Stunden.

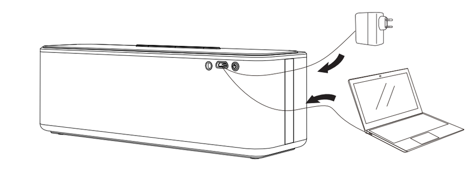

Ein / Ausschalten

- Halten Sie die Power-Taste für 2 Sekunden lang gedrückt, um ein/auszuschalten. (LED-Anzeige blau oder aus)

Kopplung

1. Wenn Sie den Lautsprecher einschalten, wechselt der Lautsprecher automatisch in den Kopplung-Modus und beginnt die LED-Anzeige blau schnell zu blinken.
2. Aktivieren Sie die Kopplung-Funktion Ihres Handys oder anderen kompatiblen Geäte und wählen "AUKEY SK-S1" aus.
3. Wenn ein Code oder Pin für Kopplung erforderlich ist, geben Sie bitte "0000".
4. Wenn erfolgreich gekoppelt, werden Sie eine Sprachansage hören und wird die LED-Anzeige blau bleiben.

Hinweise

- Um den Lautsprecher zurückzusetzen (um die Pairing-Liste oder irgendwelche Programmfehler zu löschen), verwenden Sie eine gestreckte Büroklammer oder einen Zahnstocher, um den Reset-Taste vorsichtig kurz zu drücken (am weitesten in der 3,5-mm-Audioeingangsbuchse)
- Der Lautsprecher wird sich nach 10 Minuten im Kopplung-Modus automatisch ausschalten, wenn keine Geräte gekoppelt sind
- Wenn Ihr gekoppeltes Gerät ausgeschaltet und getrennt ist, wird der Lautsprecher sich nach 10 Minuten automatisch ausschalten
- Wenn der Lautsprecher die Reichweite überschreitet, wird er trennen und in den Standby-Modus gehen. Die Verbindung wird wieder hergestellt, sobald Sie die drahtlose Reichweite innerhalb von 10 Minuten zurückgehen. Der Lautsprecher wird mit dem letzten erfolgreichen gekoppelten Gerät neu koppeln. Um mit anderen Geräten zu koppeln, wiederholen Sie bitte die vorherige "Kopplung" Sektion

Audio über Audioeingang anschließen

1. Schließen Sie das SK-S1 an Ihren PC oder Laptop mithilfe von dem mitgelieferten 3.5mm Audiokabel an.
2. Drücken Sie die Power-Taste zum Einschalten und die LED-Anzeige wird grün aufleuchten.

Hinweise

- Der Lautsprecher wird von Ihrem Telefon oder anderen gekoppelten Gerät getrennt, wenn ein Audiokabel an die Audioeingangsbuchse angeschlossen ist
- Wenn Sie Audio mit der Audioeingangsbuchse abspielen, drücken Sie die Lautstärke + / -, um die Lautstärke einzustellen und drücken Sie kurz die Play / Pause zum pausieren oder fortsetzen. Die nächste / vorherige Spursteuerung am Lautsprecher ist im Audioeingangsmodus deaktiviert
- Für einige Computer müssen Sie möglicherweise auf das Audio-Bedienfeld zugreifen, um den Lautsprecher manuell als Standard-Audiogerät einzustellen

Kontrolle und LED-Anzeigen

Funktionen	Anleitung
Lautstärke einstellen	Drücken Sie die Lautstärke + / -
Pause / Fortsetzen	Drücken Sie kurz play / pause
Nächste / Vorherige Spur	Drücken Sie kurz nächster / vorheriger Track
Pairing abbrechen	Wenn Sie das Gerät anschließen, drücken Sie die Taste Play / Pause für 2 Sekunden
Anruf annehmen / beenden	Drücken Sie kurz die Anrufe einmal
Einen eingehenden Anruf ablehnen	Drücken Sie die Anrufe-Taste für 2 Sekunden
Wahlwiederholungsnummer	Drücken Sie die Anruftaste für 2 Sekunden im Standby-Modus

LED-Anzeige	Status
Blau schnell blinken	Kopplung-Modus
Solide Blau	Gekoppelt
Solide Grün	Audioeingangsmodus
Rot schnell blinken	Niedriger Akkustand
Rot aufleuchten	Aufladen
Rot erlöschen (Nach der Aufladung))	Vollständig aufgeladen

Produktpflege

- Halten von Flüssigkeiten, extremer Hitze, und starken Magnetfeldern weg
- Bitte nicht den Lautsprecher mit hohen Lautstärke für eine lange Zeit verwenden, sonst könnte es zu einer dauerhaften Schwerhörigkeit oder der Verlust des Gehörs

Garantie & Kundendienst

Für Fragen, Unterstützungen, oder Garantieansprüche kontaktieren Sie bitte uns per die folgende E-Mail Adresse. Bitte geben Sie uns dabei Ihre Amazon Bestellnummer und Produktmodellnummer

Amazon EU orders: support.eu@aukey.com

*Achten Sie bitte darauf, dass AUKEY nur Kundendienst für die Produkte anbieten kann, die direkt von AUKEY verkauft werden. Wenn Sie von anderem Verkäufer gekauft haben, kontaktieren Sie bitte mit dem direkt für Dienst oder Garantieansprüche

Merci d'avoir acheté le AUKEY SK-S1 Haut-parleur Sans Fil. Veuillez lire attentivement ce mode d'emploi et le garder dans une place sûre pour référence future. Si vous avez besoin des aides, veuillez contacter notre équipe de service client avec le numéro de modèle et votre numéro de commande Amazon.

Contenu de l'Emballage

Haut-parleur Sans Fil
Câble Micro-USB
Câble Audio 3,5mm
Mode d'Emploi
Carte de Garantie

Diagramme du Produit

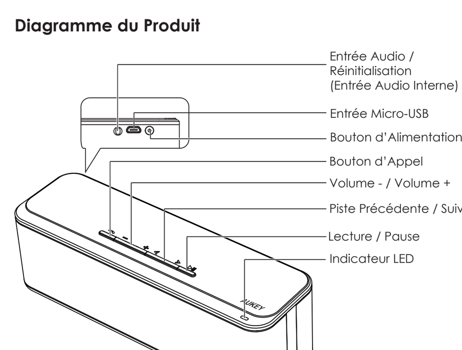

Spécifications

Numéro de Modèle	SK-S1
Technologie	BT4.0, A2DP, AVRCP, HSP, HFP
Entrée de Puissance	DC 5V
Puissance de Sortie	2 x 8W
Fréquence de Réponse	60Hz - 20kHz
Ratio Signal-à-Bruit	≥80dB
Temps de Charge	4 heures
Temps de Lecture	8+ heures
Plage sans Fil	Jusqu'à 10m / 33ft
Type de Batterie	Li-ion (2 x 2000mAh)
Température de Fonctionnement	0°C - 40°C / 32°F - 104°F
Dimensions	200 x 60 x 64mm / 7,87" x 2,36" x 2,52"
Poids	675g / 23,8oz

Chargement

Veuillez charger complètement cette enceinte avant la première fois d'utilisation. Connectez-le à une source d'alimentation USB avec le câble Micro-USB inclus pour charger. Lorsque l'indicateur LED rouge s'éteint, votre haut-parleur est complètement chargé et prêt à l'emploi. Le chargement dure environ 4 heures.

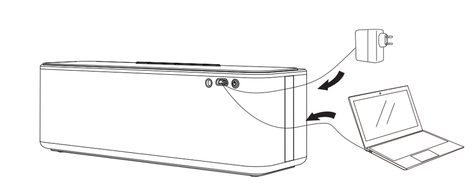

Allumer / Éteindre

- Appuyez et maintenez le Bouton d'Alimentation pendant 2 secondes pour l'allumer ou l'éteindre (Indicateur LED bleu ou éteint)

Appairage

1. Lorsque vous allumez le haut-parleur, le haut-parleur passera automatiquement en mode d'appairage et l'indicateur LED commence à clignoter rapidement en bleu
2. Activez la fonction d'appairage sur votre téléphone ou sur d'autres appareils compatibles et sélectionnez "AUKEY SK-S1"
3. Si un code ou un pin est nécessaire pour l'appairage, entrez "0000"
4. Lorsqu'il est appairé avec succès, vous entendrez une invite vocale et l'indicateur LED restera en bleu

Notes

- Pour réinitialiser le haut-parleur (pour effacer la liste d'appariement ou toute erreur de programme), utilisez un trombone ou un cure-dent pour appuyer soigneusement sur le bouton de réinitialisation (plus loin dans la prise d'entrée audio 3,5 mm)
- Le haut-parleur s'éteindra automatiquement après 10 minutes en mode d'appairage si aucun appareil n'est appairé
- Si votre appareil appairé est éteint ou déconnecté, le haut-parleur s'éteindra automatiquement après 10 minutes après 10 minutes
- Si le haut-parleur dépasse la plage de fonctionnement, il se déconnectera et passera en mode veille. La connexion sera rétablie une fois que vous rentrez dans la portée sans fil moins de 10 minutes. Le haut-parleur se reconnectera automatiquement au dernier appareil appairé. Pour connecter à d'autres appareils, veuillez répéter la section précédente "Appairage"

Lecture d'Audio via la Connexion d'Entrée Audio

1. Connectez le SK-S1 à votre PC ou ordinateur portable avec le câble audio 3,5 mm inclus
2. Appuyez et maintenir sur le Bouton d'Alimentation pendant 2 seconds pour l'allumer et l'indicateur LED deviendra et restera vert

Notes

- La connexion sans fil sur votre haut-parleur sera déconnectée lorsque le câble audio est branché à l'entrée audio
- Lorsque la lecture de l'audio à l'aide de la prise d'entrée audio, appuyez sur le volume + / - pour régler le volume et appuyez brièvement sur Lecture / Pause pour faire une pause ou reprendre. La commande de piste suivante / précédente sur le haut-parleur est désactivée en mode d'entrée audio
- Pour certains ordinateurs, vous devrez peut-être accéder au panneau de contrôle audio pour régler manuellement le haut-parleur comme appareil audio par défaut

Contôles & LED Indicateurs

Fonctions	Instructions
Régler le volume	Appuyez sur le bouton de volume + / -
Pause / Reprise	Appuyez brièvement sur Lecture / Pause
Piste Suivante / Précédente	Appuyez brièvement sur Piste Précédente / Suivante
Annuler l'appairage	Une fois connecté, appuyez et maintenez Lecture / Pause pendant 2 secondes
Répondre / Terminer un appel	Appuyez brièvement une fois sur le Bouton d'Appel
Rejeter un appel entrant	Appuyez et maintenez le Bouton d'Appel pendant 2 secondes
Recomposer le dernier numéro	Appuyez et maintenez le Bouton d'Appel pendant 2 secondes en veille

Indicateur LED	États
Bleu clignote rapidement	Mode d'appairage / Déconnecté
Reste Bleu	Connecté
Reste Vert	Mode Entrée Audio
Rouge clignote rapidement	Batterie Faible
Rouge s'allume	En cours de charger
Rouge s'éteint (après le chargement)	Complètement chargé

Entretien du Produit & Utilisation

- Tenir à l'écart des liquides, la chaleur extrême, et des champs magnétiques puissants
- Ne pas utiliser ce haut-parleur à volume élevé pendant des périodes prolongées, car cela pourrait causer des dommages auditifs permanents ou perte

Garantie & Service Client

Pour des questions, soutiens ou demandes de garanties, veuillez nous contacter à l'adresse ci-dessous qui correspond à votre région. Veuillez inclure votre numéro de commande Amazon et le numéro de modèle du produit.

Amazon EU Commandes: support.eu@aukey.com

*Veuillez noter que, AUKEY ne peut fournir le service après-vente que pour les produits achetés directement chez AUKEY. Si vous avez acheté des produits auprès d'un vendeur différent, veuillez le contacter pour tous les services ou questions de garantie.

Gracias por comprar AUKEY SK-S1 Altavoz Inalámbrico. Lea atentamente el manual usuario por favor y guárdelo en un sitio seguro para las futuras consultas. Si necesita cualquier ayuda, póngase en contacto con nuestro equipo de servicio con su número de modelo del producto y su número de orden de Amazon.

Contenidos del Paquete

Altavoz Inalámbrico
Cable Micro-USB
3,5mm Cable de Audio
Manual Usuario
Tarjeta de Garantía

Diagrama del Producto

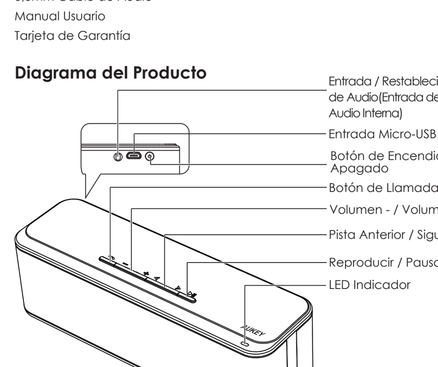

Especificaciones

Número de Modelo	SK-S1
Tecnología	BT4.0, A2DP, AVRCP, HSP, HFP
Entrada de Alimentación	DC 5V
Potencia de Salida del Altavoz	2 x 8W
Respuesta Frecuente	60Hz - 20kHz
Relación Señal / Ruido	≥80dB
Tiempo de Carga	4 horas
Tiempo de Juego	8+ horas
Rango de Operación	Hasta 10m / 33ft
Tipo de Batería	Li-ion (2 x 2000mAh)
Temperatura de Funcionamiento	0°C - 40°C / 32°F - 104°F
Dimensiones	200 x 60 x 64mm / 7,87" x 2,36" x 2,52"
Peso	675g / 23,8oz

Cargando

Cargue completamente este altavoz antes de usarlo por primera vez. Conéctelo a un cargador USB o puerto de carga con el cable micro-USB incluido para cargar. Cuando el LED indicador rojo de cargar se apague, el altavoz está cargado completamente y listo para su uso. La carga dura alrededor de 4 horas.

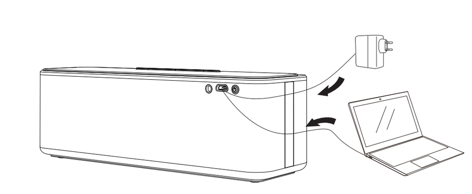

Encendido / Apagado

- Mantenga pulsado el botón de encendido / apagado durante 2 segundos para encender o apagar (el indicador LED azul o apagado)

Emparejamiento

1. Al encenderse el altavoz, entrará en el modo de emparejamiento automáticamente y el LED indicador comenzará a parpadear rápidamente en azul
2. Active la función de emparejamiento en su teléfono u otro dispositivo compatible y seleccione "AUKEY SK-S1"
3. Si se requiere un código o pin para el emparejamiento, ingrese "0000"
4. Cuando se emparejan correctamente, el LED indicador permanecerá en azul

Notas

- Para reiniciar el altavoz (para borrar la lista de emparejamiento o cualquier programa error), utilice un clip de papel enderezado o un palillo de dientes para presionar brevemente el botón de reinicio (más lejos dentro de la toma de entrada de audio de 3,5 mm)
- Si no hay dispositivos están emparejados, el altavoz se apagará automáti camente después de 10 minutos
- Si el dispositivo emparejado está desconectado o se cerrado manualmente, el altavoz entrará en el modo de emparejamiento y se apagará automáti-camente después de 10 minutos
- Si el altavoz o el dispositivo conectado supera el rango de funcionamiento, el altavoz se desconectará. La conexión al último dispositivo conectado correctamente se restablecerá una vez que vuelva a entrar en el alcance inalámbrico durante 10 minutos. Para conectarse a otros dispositivos, repita los pasos anteriores de "emparejamiento"

Reproducir el Audio a Través de la Conexión de Entrada de Audio

1. Conecte el SK-S1 a su PC, ordenador portátil u otros dispositivos con puerto de salida de audio utilizando el cable de audio incluido de 3,5 mm
2. Mantenga pulsado el botón de encendido / apagado durante 2 segundos para encenderlo y el LED indicador se encenderá en verde fijo

Notas

- El altavoz se desconectará del teléfono u otro dispositivo emparejado cuando se conecte un cable de audio a la toma de entrada de audio
- Cuando reproduzca el audio usando la toma de entrada de audio, presione el volumen + / - para ajustar el volumen y presione brevemente reproducir / pausar para pausar o recuperar. El control de pista siguiente / anterior en el altavoz está desactivado en el modo de entrada de audio
- Para algunos ordenadores, es posible que necesite acceder al panel de control de audio para configurar manualmente el altavoz como el dispositivo de audio predeterminado

Controles & LED Indicadores

Funciones	Instrucciones
Ajusta el volúmen	Presione el volumen + / -
Pausa / Reanudar	Pulse brevemente reproducir / pausar
Pista siguiente / anterior	Pulse brevemente la pista siguiente / anterior
Cancelar emparejar	Cuando esté conectado, mantenga presionado el botón de reproducir / pausar durante 2 segundos
Responder / Finalizar una llamada	Pulse brevemente el botón de llamadas una vez
Rechazar una llamada entrante	Mantenga pulsado el botón de llamadas durante 2 segundos
Volver a marcar el último número	Mantenga pulsado el botón de llamadas durante 2 segundos en modo de espera

LED Indicador	Estado
Azul parpadeando rápidamente	Modo de emparejamiento / Desconectado
Azul solido	Conectado
Verde solido	Modo de entrada de audio
Rojo parpadeando rápidamente	Batería baja
Rojo encendido	Cargando
Rojo apagado (después de cargar)	Cargado completamente

Cuidado & Uso del Producto

- Mantener alejado de los líquidos, los calores extremos y los fuertes campos magnéticos
- No utilice este altavoz a un volumen alto durante períodos prolongados, ya que esto puede causar daño o pérdida permanente del oído

Garantía y Apoyo al Cliente

Para preguntas, soportes o reclamaciones de garantía, póngase en contacto con nosotros en la dirección que corresponda con su región. Incluya su número de orden de Amazon y número de modelo del producto por favor.

Amazon EU orders: support.eu@aukey.com

Tenga en cuenta por favor, AUKEY puede proporcionar solamente el servicio después-ventas para los productos comprados directamente de AUKEY. Si usted ha comprado de un vendedor diferente, póngase en contacto con ellos directamente por cuestiones de servicio o de garantía.

Grazie per acquistare AUKEY SK-S1 Altoparlante Wireless. Si prega di leggere attentamente il manuale d'uso di conservarlo in un luogo sicuro per un riferimento futuro. In caso di qualsiasi assistenza, si prega di contattare il nostro gruppo di supporto con il numero di modello del Suo prodotto e numero d'ordine di Amazon.

Contenuti del Pacco

Altoparlante Wireless
Cavo Micro-USB
3,5mm Cavo d'Audio
Manuale d'Uso
Certificato di Garanzia

Diagramma del Prodotto

Specificazioni

Numero di Modello	SK-S1
Tecnologia	BT4.0, A2DP, AVRCP, HSP, HFP
Potenza d'Ingresso	DC 5V
Potenza d'Uscita di Altoparlante	2 x 8W
Frequenza di Risposta	60Hz - 20kHz
S / N	≥80dB
Tempo di Carica	4 ore
Tempo di Gioco	8+ ore
Campo di Funzionamento	Fino a 10m / 33ft
Tipo di Batteria	Li-ion (2 x 2000mAh)
Temperatura di Funzionamento	0°C - 40°C / 32°F - 104°F
Dimensioni	200 x 60 x 64mm / 7,87" x 2,36" x 2,52"
Peso	675g / 23,8oz

Carica

Si prega di caricare completamente questo altoparlante prima del primo uso. Collegarlo a un'alimentazione USB con il cavo Micro-USB incluso per la carica. Quando l'indicatore LED rosso di carica si spegne, l'altoparlante è completamente carico e pronto per l'uso. Ci vogliono circa 4 ore per caricare.

Acceso / Spento

- Tenere premuto il pulsante d'accensione / spegnimento per 2 secondi per accendere o spegnere (indicatore LED blu o spento)

Appaiamento

1. Quando l'altoparlante s'accende, entra automaticamente in modalità d'appaiamento e l'indicatore LED inizia a lampeggiare velocemente in blu
2. Attivare la funzione d'appaiamento sul Suo telefono o gli altri dispositivi compatibili e scegliere "AUKEY SK-S1"
3. Se è richiesto un codice o un pin per l'appaiamento, si prega d'inserire "0000"
4. Quando è appaiato con successo, l'indicatore LED rimarrà blu

Nota

- Per reimpostare l'altoparlante (per cancellare la lista d'accoppiamenti o eventuali errori di programma), utilizzare una clip di carta raddrizzata o uno stuzzicadenti per premere brevemente il pulsante di reset (più lontano all'interno della presa di ingresso audio da 3,5 mm)
- L'altoparlante si spegne automaticamente dopo 10 minuti nella modalità di accoppiamento se nessun dispositivo sono accoppiati
- Se il Suo dispostivo appaiato è spento o scollegato manualmente, l'altoparlante entra in modalità di accoppiamento e si spegne automaticamente dopo 10 minuti
- Se l'altoparlante supera la gamma d'operazione, può perdere la connessione ed entrare in modalità di standby. La connessione viene ristabilita una volta che si ritorna alla gamma wireless entro 10 minuti. L'altoparlante ricollega automativamente l'ultimo dispositivo appaiato con successo. Per collegare gli altri dispositivi, si prega di ripetere la precedente sezione "Appaiamento"

Trasmetere d'Audio tramite la Connessione Audio

1. Collegare SK-S1 al PC, al computer portatile o ad un altro dispositivo con la porta audio usando il cavo audio da 3,5 mm incluso
2. Tenere premuto il pulsante di accensione / spegnimento per 2 secondi per accendere e l'indicatore LED accenderà in verde

Nota

- L'altoparlante si scollega dal Suo telefono o altro dispositivo appaiato quando un cavo audio è collegato al jack di ingresso audio
- Quando si trasmette audio utilizzando il jack di ingresso audio, premere il volume + / - per regolare il volume e premere brevemente il pulsante di trasmettere / pause per mettere in pausa o riprendere. Il controllo della traccia successiva / precedente sull'altoparlante è disattivato in modalità di ingresso audio
- Per alcuni computer, è necessario accedere il pannello di controllo d'audio per impostare manualmente l'altoparlante come il dispositivo d'audio predefinito

Controllo & Indicatore LED

Funzioni	Istruzioni
Regolare il volume	Premere volume + / -
Pausa / Ripresa	Premere a breve trasmettere / pause
Traccia Precedent / Successiva	Premere a breve taccia precedente / successiva
Cancellare l'appaiamento	Quando è collegato, tenere premuto il pulsante trasmettere / pause per 2 secondi
Rispondere / Terminare una chiamata	Premere brevemente una volta il pusante di chiamata
Rifiutare una chiamata in arrivo	Tenere premuto il pulsante di chiamata per 2 secondi
Rifare l'ultimo numero	Tenere premuto il pulsante di chiamata per 2 secondi in standby

Indicatore LED	Stati
Lampeggia velocemente in blu	Modalità d'Appaiamento/ Disconnessione
Blu acceso	Collegato
Verde acceso	Modalità d'ingresso audio
Lampeggia velocemente in rosso	Batteria scarica
Rosso acceso	Caricando
Rosso spento (dopo carica)	Caricato completamente

Cura di Prodotto & Uso

- Allontanarsi dai liquidi, dal calore estremo e dai forti campi magnetici
- Non usare questo altoparlante ad alto volume per periodi prolungati, poiché ciò può causare danni permanenti all'udito o la perdita

Garanzia & Assistenza ai Clienti

Per domande, assistenza, supporto o richieste di garanzia, si prega di contattarci a seguente indirizzo che corrisponde alla Sua regione. Si prega d'inserire il Suo numero d'ordine di Amazon e di modello dei prodotti.

Ordini di Amazon EU: support.eu@aukey.com

*Si prega di notare che AUKEY può offrire solo il servizio di post-vendita per i prodotti acquistati direttamente da AUKEY. Se ha acquisato da un venditore diverso, si prega di contattarlo direttamente per problemi di servizio o di garanzia.

この度、AUKEY SK-S1 ワイヤレススピーカーをご購入いただき、誠にありがとうございます。ご使用前にこの取扱説明書をよくお読みください。何かご不明なところがございましたら、製品番号とアマゾンの注文番号を記入した上で、当社のサポートチームにお問い合わせください。

パッケージ内容

ワイヤレススピーカー
Micro USB充電ケーブル
3.5mmオーディオケーブル
取扱説明書
保証カード

各部の名称

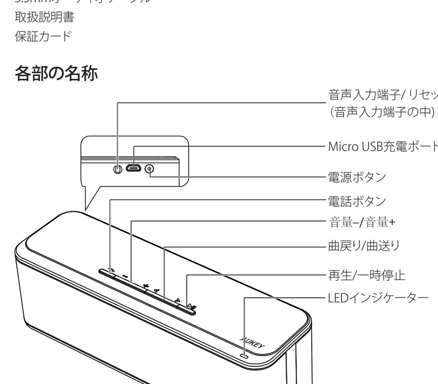

仕様

型番	SK-S1
テクノロジー	BT4.0, A2DP, AVRCP, HSP, HFP
電源入力電圧	DC 5V
スピーカー出力	2 x 8W
再生周波数帯域	60Hz - 20kHz
S/N比	≥80dB
バッテリー充電必要時間	4 時間
連続使用時間（再生中）	8時間
通信距離	最大 10m
バッテリータイプ	リチウムイオン (2 x 2000mAh)
動作温度	0°C - 40°C
寸法	200 x 60 x 64mm
重量	675g

充電について

初めて使用する前に、必ずバッテリーを完全に充電してください。充電するには、付属のMicro USB充電ケーブルのUSB端子をUSB充電器に接続して、Micro USB端子を本体のMicro USB充電ポートに接続してください。赤LEDがオフになったら、充電が完了します。充電は約4時間かかります。

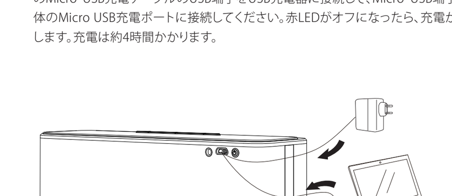

電源をON/OFF

- 電源をON/OFFにすると、電源ボタンを約2秒押し続けて、LEDインジケーターが青色あるいは消灯になります。

ペアリング

1. 本製品の電源をONにしましたら本製品が自動的にペアリングモードになります。同時に青色LEDが点滅します。
2. ペアリングしたい機器のペアリング機能をオンにしてください。ご使用のデバイスから本製品を検索して、「AUKEY SK-S1」という名前の機器を選択します。
3. パスコードが必要な場合は、「0000」と入力します。
4. 成功にペアリングになったら、青色LEDインジケーターが点灯します。

注記：

- 本製品をリセットするには（プログラムのエラーをクリアするため）、針あるいはつまようじを使用して、リセット用穴（音声入力ポートの最も内側で）慎重に押してください。
- ペアリングモードで10分間ペアリングが成功にならない場合は、本製品が自動的に電源オフになります。
- ペアリングした機器からの送信が途切れると、10分後本製品が自動的に電源オフになります。
- 本製品の通信距離は最大10mです。10m以上離れた場合、接続が途切れます。10分以内に本製品の通信距離内に戻りますと、再接続されます。再起動した場合、本製品は最後にペアリングをした機器と自動的に接続します。他の機器とペアリングをする際には、もう一度「ペアリング」の手順を繰り返してください。

音声入力接続でオーディオを再生

1. 接続するには、3.5mmオーディオケーブルを使用して、本製品とPCあるいは他のデバイスに接続してください。
2. この場合は、電源をオンにすると、緑色LEDが点灯します。

注記：

- 3.5mmオーディオケーブルを本製品の音声入力端子に挿入する場合、本製品と電話または他のペアリングデバイスの接続が途切れます。モードボタンを押すと、ワイヤレスモードに戻ります。
- 3.5mmオーディオケーブルを本製品の音声入力端子に挿入する場合、音量を調節するには、音量+/-ボタンを押します。同様に一時停止/再生するには、一時停止/再生ボタンを押します。音声入力モードでは、スピーカーの曲送り/曲戻りが無効になります。
- パソコンによっては、オーディオコントロールパネルを開き、スピーカーをデフォルトのオーディオデバイスとして手動で設定する必要があります。

基本操作とLED表示

ファンクション	方法
音量を調節する	音量+/-ボタンを押します
再生/一時停止	再生/一時停止ボタンを押します
曲送り/ 曲戻り	曲送り/ 曲戻りボタンを押します
ペアリングを解除する	ペアリング完了になったら、一時停止/再生ボタンを2秒以上押し続けます
通話を応答/終了する	電話ボタンを1回押します
着信を拒否する	電話ボタンを2秒押し続けます
最後の番号をリダイヤルする	スタンバイモードで電話ボタンを2秒押し続けます

LED表示	ステータス
青色LEDが点滅します	ペアリングモード/ 接続途切れる
青色LEDが点灯します	ペアリング完了
緑色LEDが点灯します	音声入力モード
赤色LEDが点滅します	バッテリー残量不足
赤色LEDが点灯します	充電中
赤色LEDが消灯になります	充電完了

取り扱い上の注意

- 直射日光が当たる場所や、異常に温度が高くなるところや、液体がある場所や、強磁場などの場所へ置かないでください。
- 聴力障害の原因となる可能性がありますので、スピーカを長時間大音量で使用しないでください。

保証とアフターサービス

製品について、何かご問題・ご質問などがございましたら、ご注文番号を記入した上で、下記のメールアドレスまでお問い合わせください。最も早い営業日にご返信を差し上げます。

Eメール:support.jp@aukey.com

*当社は、AUKEY公式ショップまたは当社が認める小売業者から購入された製品のみに対して、アフターサービスと製品保証を提供しております。他の小売業者から購入された製品の交換、返品、返金に関しましては購入先へお問い合わせ下さい。